weber TRAVELER

РЪКОВОДСТВО ЗА УПОТРЕБА НА ГАЗОВО БАРБЕКЮ

РЕГИСТРИРАЙТЕ СЕ ДНЕС

Радваме се, че сте част от света на барбекютата WEBER. Регистрирайте своя грил и получете достъп до полезна и интересна информация от WEBER, включително съвети, препоръки и идеи как да извлечете максимума от своето барбекю.

Важна информация за безопасност

Обозначенията ОПАСНОСТ, ПРЕДУПРЕЖДЕНИЕ и ВНИМАНИЕ се използват в това Ръководство на потребителя, за да подчертаят важна информация. Прочетете и спазвайте тези указания, за да осигурите безопасност и да предотвратите материални щети. Значението им е следното:

⚠ ОПАСНОСТ: Показва опасна ситуация, която, ако не бъде избегната, ще доведе до смърт или сериозно нараняване.

⚠ ПРЕДУПРЕЖДЕНИЕ: Показва опасна ситуация, която, ако не бъде избегната, може да доведе до смърт или сериозно нараняване.

⚠ ВНИМАНИЕ: Показва опасна ситуация, която, ако не бъде избегната, може да доведе до леко или средно тежко нараняване.

САМО ЗА УПОТРЕБА НА ОТКРИТО.

ПРОЧЕТЕТЕ ИНСТРУКЦИИТЕ ПРЕДИ ДА ИЗПОЛЗВАТЕ УРЕДА (БАРБЕКЮТО).

ЗАБЕЛЕЖКА ЗА МОНТАЖА: Тези инструкции трябва да бъдат предадени на потребителя.

ЗАБЕЛЕЖКА ЗА ПОТРЕБИТЕЛЯ: Запазете тези инструкции за бъдещи справки.

⚠ ОПАСНОСТ
Ако усетите миризма на газ:
• Затворете подаването на газ към уреда (барбекюто).
• Загасете всички открити пламъци.
• Отворете капака.
• Ако миризмата не изчезне, отдалечете се от уреда (барбекюто) и незабавно се свържете с доставчика на газ или с пожарната служба.

⚠ ПРЕДУПРЕЖДЕНИЕ
• Не съхранявайте и не използвайте бензин или други запалими течности и пари в близост до това барбекю или друг подобен уред.
• Газова бутилка, която не е свързана за употреба, не трябва да се съхранява в близост до това барбекю или друг подобен уред.

Запазете това ръководство на потребителя за бъдещи справки. Прочетете го внимателно и ако имате въпроси, свържете се с нас още днес.



BILT.

Свалете безплатно

CE

Монтаж и сглобяване

⚠ ОПАСНОСТ! Това барбекю не е предназначено за монтаж в каравани, кемпери или плавателни съдове.
⚠ ПРЕДУПРЕЖДЕНИЕ! Не използвайте барбекюто, ако липсват части или ако не е сглобено съгласно инструкциите за монтаж.
⚠ ПРЕДУПРЕЖДЕНИЕ! Не вграждайте този модел барбекю в каквато и да е вградена конструкция.
⚠ ПРЕДУПРЕЖДЕНИЕ! Не променяйте конструкцията на уреда. Втечненият нефтен газ (LPG) не е природен газ. Преустройството или опитът за използване на природен газ с уред, предназначен за LPG, или обратно, е опасно и води до отпадане на гаранцията.
• Не променяйте части, които са запечатани от производителя.

Употреба

⚠ ОПАСНОСТ! Използвайте барбекюто само на открито и в добре проветрени пространства. Не го използвайте в гаражи, сгради, покрити проходи или други затворени помещения, както и под запалими конструкции.
⚠ ОПАСНОСТ! Не използвайте барбекюто в превозни средства или в помещения за съхранение и товарене на превозни средства. Това включва автомобили, камиони, микробуси, каравани, кемпери и плавателни съдове.
⚠ ОПАСНОСТ! По време на работа всички горими материали трябва да се намират на разстояние най-малко 61 cm от задната и страничните части на барбекюто.
⚠ ОПАСНОСТ! Поддържайте зоната за готвене свободна от запалими пари и течности като бензин, спирт и други горими материали.
⚠ ОПАСНОСТ! По време на употреба дръжте уреда далеч от всички запалими материали.
⚠ ОПАСНОСТ! Не поставяйте калъф за барбекю или други запалими предмети върху или под барбекюто, докато то работи или е все още горещо.
⚠ ОПАСНОСТ! При възпламеняване на мазнини изключете всички горелки и оставете капака затворен, докато пламъците изгаснат.
⚠ ПРЕДУПРЕЖДЕНИЕ! Достъпните части могат да бъдат много горещи. Не допускайте малки деца в близост до уреда.
⚠ ПРЕДУПРЕЖДЕНИЕ! Употребата на алкохол, лекарства по лекарско предписание, лекарства без рецепта или наркотични вещества може да намали способността на потребителя безопасно да сглобява, премества, съхранява или използва барбекюто.
⚠ ПРЕДУПРЕЖДЕНИЕ! Не оставяйте барбекюто без надзор по време на предварително загряване или готвене. Работете внимателно, тъй като целият корпус се нагрява по време на работа.
⚠ ПРЕДУПРЕЖДЕНИЕ! При работа с барбекюто винаги използвайте термоустойчиви ръкавици, съответстващи на стандарт EN 407 (защита от контактна топлина, ниво 2 или по-високо).

8657233
082625
BG

БЕЗОПАСНОСТ

Уредът не е предназначен за използване от лица (включително деца) с намалени физически, сетивни или умствени способности, както и от лица без необходимия опит и познания, освен ако са под наблюдение или са получили инструкции за използването му.

Съхранение и/или периоди на неизползване

ПРЕДУПРЕЖДЕНИЕ: След всяка употреба спирайте подаването на газ, като затворите вентила на газовата бутилка.
ПРЕДУПРЕЖДЕНИЕ: Бутилките с втечнен нефтен газ (LPG) трябва да се съхраняват на открито, на място, недостъпно за деца. Не ги съхранявайте в сгради, гаражи или други затворени помещения.
ПРЕДУПРЕЖДЕНИЕ: След период на съхранение и/или неизползване проверете барбекюто за течове на газ и запушвания на горелките, преди да го използвате отново. Съхранението на барбекюто в закрито помещение е допустимо само ако газовата бутилка е разкачена и отстранена от барбекюто.

CE

ГАРАНЦИЯ

Благодарим Ви за покупката на продукт на WEBER.
Weber-Stephen Products LLC, 1415 S. Roselle Road, Palatine, Illinois 60067 („WEBER") се гордее с предоставянето на безопасни, надеждни и дълготрайни продукти.
Настоящата доброволна гаранция на WEBER се предоставя без допълнително заплащане. Тя съдържа информацията, необходима за гаранционно обслужване в малко вероятния случай на дефект или повреда на продукта.
Съгласно приложимото законодателство потребителят разполага с определени права при дефект на продукта. Тези права включват привеждане на продукта в съответствие или замяната му, намаляване на покупната цена и обезщетение. В Европейския съюз например законовата гаранция е със срок от две години, считано от датата на предаване на продукта. Настоящата гаранция не засяга тези или други законови права, а предоставя допълнителни права на собственика, независимо от разпоредбите на законовата гаранция.
ДОБРОВОЛНА ГАРАНЦИЯ НА WEBER
WEBER гарантира на купувача на продукта (или на лицето, което го е получило като подарък или в рамките на промоционална кампания), че продуктът е без дефекти в материалите и изработката за посочените по-долу гаранционни срокове, при условие че е сглобен и използван съгласно придружаващото Ръководство на потребителя.
Забележка: Ако загубите Ръководството на потребителя на WEBER, можете да намерите негово копие онлайн на адрес www.weber.com или на съответния национален уебсайт, към който може да бъдете пренасочени.
При нормална употреба в частни еднофамилни жилища или апартаменти и при правилна поддръжка WEBER се задължава в рамките на настоящата гаранция да ремонтира или замени дефектните части в рамките на приложимите гаранционни срокове, ограничения и изключения, посочени по-долу.
В МАКСИМАЛНАТА СТЕПЕН, ДОПУСТИМА ОТ ПРИЛОЖИМОТО ЗАКОНОДАТЕЛСТВО, НАСТОЯЩАТА ГАРАНЦИЯ СЕ ПРЕДОСТАВЯ ЕДИНСТВЕНО НА ПЪРВОНАЧАЛНИЯ КУПУВАЧ И НЕ МОЖЕ ДА БЪДЕ ПРЕХВЪРЛЯНА НА ПОСЛЕДВАЩИ СОБСТВЕНИЦИ, ОСВЕН КОГАТО ПРОДУКТЪТ Е ПОЛУЧЕН КАТО ПОДАРЪК ИЛИ В РАМКИТЕ НА ПРОМОЦИОНАЛНА КАМПАНИЯ, КАКТО Е ПОСОЧЕНО ПО-ГОРЕ.
ОТГОВОРНОСТИ НА ПРИТЕЖАТЕЛЯ
За да осигурите безпроблемно гаранционно обслужване, WEBER препоръчва да регистрирате продукта си онлайн на адрес www.weber.com или на съответния национален уебсайт, към който може да бъдете пренасочени (регистрацията не е задължителна). Моля, съхранявайте оригиналния документ за покупка и/или фактурата. Регистрацията на продукта потвърждава гаранционното покритие и създава пряка връзка между Вас и WEBER, в случай че се наложи да се свържем с Вас.
Настоящата гаранция е валидна само ако собственикът полага необходимите грижи за продукта WEBER, като спазва всички инструкции за монтаж, употреба и превантивна поддръжка, посочени в придружаващото Ръководство на потребителя, освен ако собственикът може да докаже, че дефектът или повредата не са свързани с неспазването на горепосочените задължения.
Ако живеете в крайбрежен район или продуктът се намира в близост до плувен басейн, поддръжката включва редовно измиване и изплакване на външните повърхности съгласно указанията в придружаващото Ръководство на потребителя.
ГАРАНЦИОННО ОБСЛУЖВАНЕ / ИЗКЛЮЧЕНИЯ ОТ ГАРАНЦИЯТА
Ако считате, че дадена част е покрита от настоящата гаранция, моля, свържете се с отдела за обслужване на клиенти на WEBER, като използвате информацията за контакт на нашия уебсайт (www.weber.com) или съответния национален уебсайт, към който може да бъдете пренасочени.
След извършване на проверка WEBER по свое усмотрение ще ремонтира или замени дефектната част, покрита от настоящата гаранция. В случай че ремонтът или замяната не са възможни, WEBER може по свое усмотрение да замени съответното барбекю с ново барбекю със същата или по-висока стойност. WEBER може да изиска връщане на частите за проверка, като транспортните разходи трябва да бъдат предварително заплатени.
Настоящата гаранция отпада при наличие на повреди, влошаване на състоянието, обезцветяване и/или корозия, за които WEBER не носи отговорност и които са причинени от:
Неправилна употреба, употреба не по предназначение, промени по конструкцията, модификации, неправилно приложение, вандализъм, небрежност, неправилен монтаж или сглобяване, както и неизвършване на необходимата периодична поддръжка и обслужване;
Насекоми (включително паяци) или гризачи (включително катерици), включително, но не само, повреди по тръбите на горелките и/или газовите маркучи;
Въздействие на солен въздух и/или източници на хлор, като плувни басейни, джакузита и спа съоръжения;
Тежки атмосферни условия и природни бедствия, като градушки, урагани, земетресения, цунами или щормови приливи, торнадо или силни бури.
Използването и/или монтирането на части, които не са оригинални части на WEBER, води до отпадане на настоящата гаранция, а всички произтичащи от това повреди не се покриват от нея.
Всяко преустройство на газово барбекю, което не е одобрено от WEBER и не е извършено от оторизиран сервизен техник на WEBER, води до отпадане на настоящата гаранция.

ГАРАНЦИОННИ СРОКОВЕ
Корпус на барбекюто:
5 години, без прогаряне или пробиване от корозия
Капак:
5 години, без прогаряне или пробиване от корозия
Тръба на горелката от неръждаема стомана:
3 години, без прогаряне или пробиване от корозия
Чугунени скари за готвене с порцеланово-емайлирано покритие:
3 години, без прогаряне или пробиване от корозия
Пластмасови компоненти:
2 години, с изключение на избледняване или обезцветяване
Всички останали части:
2 години
ОГРАНИЧЕНИЯ НА ГАРАНЦИЯТА
Освен гаранцията и отказите от отговорност, изрично посочени в настоящата гаранционна декларация, не се предоставят никакви други гаранции или доброволни декларации за отговорност, които надхвърлят приложимата по закон отговорност на WEBER. Настоящата гаранционна декларация не ограничава и не изключва случаите или претенциите, при които WEBER носи задължителна отговорност съгласно приложимото законодателство.
След изтичане на съответните гаранционни срокове по настоящата гаранция не се предоставят никакви допълнителни гаранции. Никакви други гаранции, предоставени от което и да е лице, включително търговец или дистрибутор, по отношение на който и да е продукт (например „удължени гаранции"), не са обвързващи за WEBER. Единственото средство за защита по настоящата гаранция е ремонтът или замяната на дефектната част или продукта.
При никакви обстоятелства обезщетението по тази доброволна гаранция не може да надвишава покупната цена на продадения продукт WEBER.
Потребителят поема риска и отговорността за всякакви загуби, материални щети или наранявания, причинени на него, неговото имущество и/или на трети лица и тяхното имущество, произтичащи от неправилна употреба на продукта, използването му не по предназначение или неспазване на инструкциите, предоставени от WEBER в придружаващото Ръководство на потребителя.
Частите и аксесоарите, подменени по настоящата гаранция, се покриват от гаранцията само за оставащия срок от съответния първоначален гаранционен период.
Настоящата гаранция е валидна единствено при употреба в частни еднофамилни жилища или апартаменти и не се прилага за барбекюта WEBER, използвани в търговски, обществени или многофамилни обекти, включително ресторанти, хотели, ваканционни комплекси или имоти, предоставяни под наем.
WEBER си запазва правото периодично да променя конструкцията и дизайна на своите продукти. Нищо в настоящата гаранция не следва да се тълкува като задължение за WEBER да прилага подобни конструктивни или дизайнерски промени към вече произведени продукти, нито като признание, че предходни конструкции или дизайни са били дефектни.
За допълнителна информация за контакт вижте списъка с международните представителства в края на настоящото Ръководство на потребителя.

Изтеглете безплатното приложение BILT
за 3D инструкции стъпка по стъпка.

МОНТАЖ

СПИСЪК С ЧАСТИ

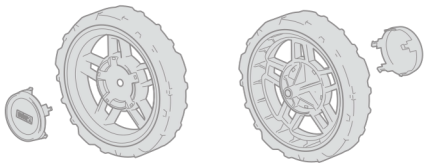

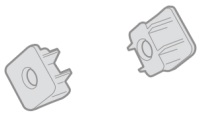



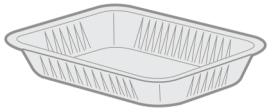

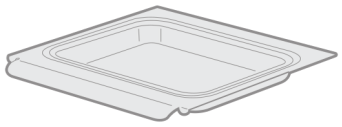

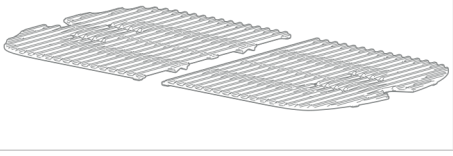

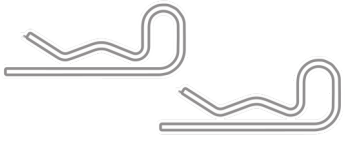

Отстранете всички опаковъчни материали и защитното фолио, преди да използвате барбекюто.
Барбекютата, показани в настоящото Ръководство на потребителя, може леко да се различават от закупения от Вас модел.

1

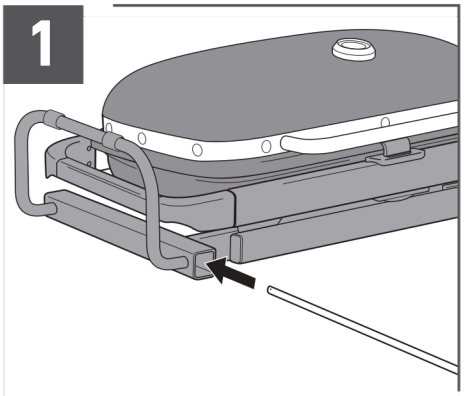

2

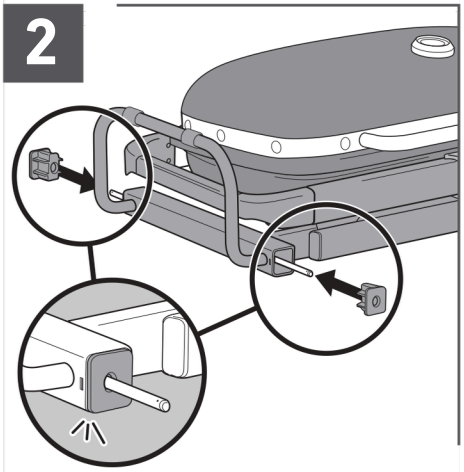

3

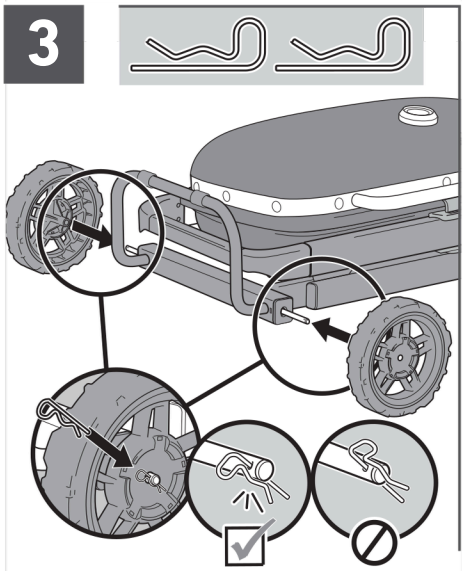

4

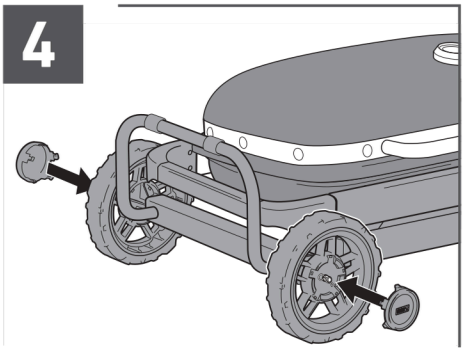

5

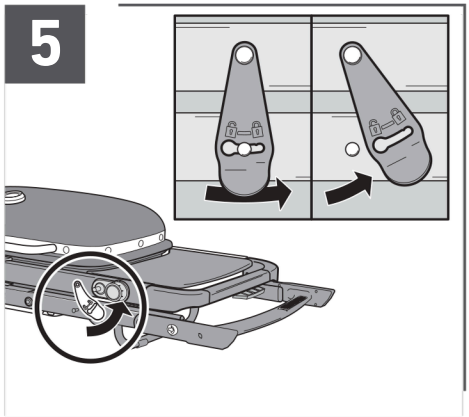

6



7



8



ХАРАКТЕРИСТИКИ

TRAVELER



A Сгъваема количка за лесно транспортиране
Компактната сгъваема количка с автоматично заключване на капака позволява лесно да вземете Traveler навсякъде със себе си. Тя е проектирана така, че да се побира в багажника на автомобила Ви и да заема минимално място в гаража при съхранение.
B Чугунени скари за готвене с порцеланово-емайлирано покритие
Чугунените скари за готвене с порцеланово-емайлирано покритие осигуряват равномерно разпределение на топлината по цялата повърхност за готвене и отлично задържане на топлината.
C Странична масичка и релси WEBER WORKS
Използвайте страничната масичка, за да държите подръка съдове за сервиране, подправки и прибори. Към страничните релси можете да закрепите аксесоари WEBER WORKS със захващане чрез щракване (продават се отделно), за да имате лесен достъп до напитки, подправки, сосове, принадлежности за разпалване и почистване на барбекюто, без да заемате работната повърхност. Съвместими с повечето аксесоари WEBER WORKS със захващане чрез щракване.
D Вграден термометър
Вграденият термометър Ви позволява да следите температурата във вътрешността на барбекюто и да я регулирате при необходимост.
E Автоматично заключване на капака
При сгъване на барбекюто капакът се заключва автоматично, а скарите за готвене остават фиксирани на мястото си.

Разгъване и сгъване на барбекюто

Когато подготвяте барбекюто за употреба или го прибирате за съхранение, следвайте тези стъпки.
При разгъване и сгъване на барбекюто винаги го стабилизирайте, като поставите единия си крак върху опората (A) и хванете рамката на страничната масичка за края ѝ (B).
Не се препоръчва да хващате барбекюто отстрани или за ъглите на рамката.

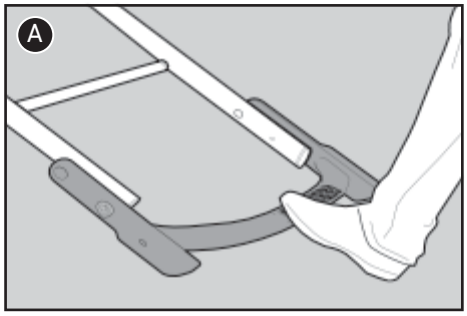

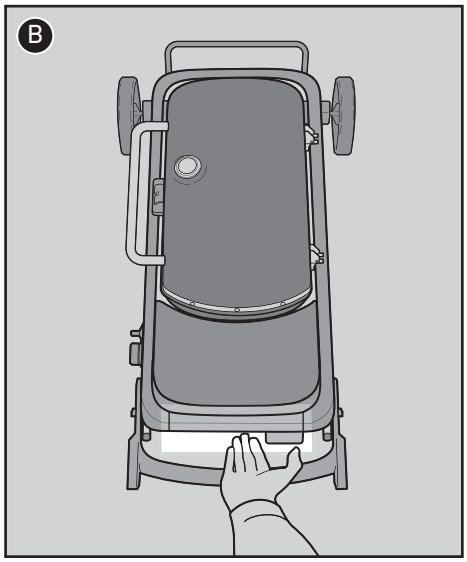

Разгъване на барбекюто

1. Преместете заключващия механизъм на количката в отключено положение и го освободете от фиксиращия щифт.
2. Поставете единия си крак върху опората и повдигнете барбекюто, като хванете края на рамката на страничната масичка, докато се фиксира с щракване в разгънато положение. Не хващайте освобождаващия лост на количката, докато разгъвате барбекюто.



Сгъване на барбекюто

Уверете се, че регулаторът на горелката е в изключено положение (0).

Затворете капака.

Оставете барбекюто да се охлади напълно.

Отстранете аксесоарите от страничните релси на барбекюто.

Отстранете газовия патрон, като първо затворите вентила на регулатора, след което завъртите газовия патрон обратно на часовниковата стрелка, за да го разкачите от регулатора. Вижте раздел „Разкачване на газовия патрон".

Винаги проверявайте изваждащата се тава за събиране на мазнина, за да почистите или смените еднократната тава за мазнина.

За да сгънете количката, поставете единия си крак върху опората в основата на барбекюто и хванете края на рамката на страничната масичка (a).

Внимателно освободете лоста под страничната масичка, като:

издърпате лоста към себе си;

повдигнете лоста нагоре към крайната част на рамката.

След това бавно спуснете барбекюто, като държите крака си върху опората.

Важно: Бъдете внимателни при сгъване на количката. Винаги придържайте здраво рамката, докато спускате количката в сгънато положение. Многократното спускане на количката без придържане на рамката може да повреди газовия амортисьор.

Транспортиране и съхранение

След като количката бъде сгъната, автоматичният заключващ механизъм на капака се задейства, като фиксира капака и скарите за готвене на мястото им (b).

За да обезопасите количката в сгънато положение, закрепете заключващия механизъм върху фиксиращия щифт (c) и го преместете в заключено положение.

След като количката е сгъната и заключена, барбекюто е готово за транспортиране на колелата си (d).

За по-голямо удобство в сгънато положение завъртете опората за крака нагоре, като първо плъзнете назад червените фиксатори отстрани на рамката (e). Това осигурява удобни места за захващане в двата края на барбекюто при повдигане за съхранение или транспортиране.

ЗАБЕЛЕЖКА: Не повдигайте барбекюто за дръжката на капака.

4. След старателно почистване съхранявайте барбекюто във вертикално положение, за да заема по-малко място (f). Следвайте указанията в раздел „Почистване и поддръжка" на настоящото Ръководство на потребителя.

ПРЕДУПРЕЖДЕНИЕ: Разгъвайте количката само върху стабилна и равна повърхност на открито. Никога не разгъвайте количката върху наклонена повърхност.

ПРЕДУПРЕЖДЕНИЕ: Бъдете внимателни, когато изваждате тавата за събиране на мазнина и изхвърляте горещата мазнина.

ПРЕДУПРЕЖДЕНИЕ: Не прибирайте барбекюто за съхранение, докато газовата бутилка е свързана към него.

ПРЕДУПРЕЖДЕНИЕ: Не съхранявайте и не транспортирайте разкачена газова бутилка във вътрешността на барбекюто.

ВНИМАНИЕ: Не преместваите барбекюто по време на употреба. Оставете го да се охлади, преди да го преместите или приберете за съхранение.

ВНИМАНИЕ: Отстранете аксесоарите от барбекюто, преди да сгънете количката.

ВНИМАНИЕ: Не повдигайте барбекюто за дръжката на капака, тъй като това може да повреди заключващия механизъм на капака.

ВНИМАНИЕ: Не поставяйте други предмети върху барбекюто по време на съхранение или транспортиране.

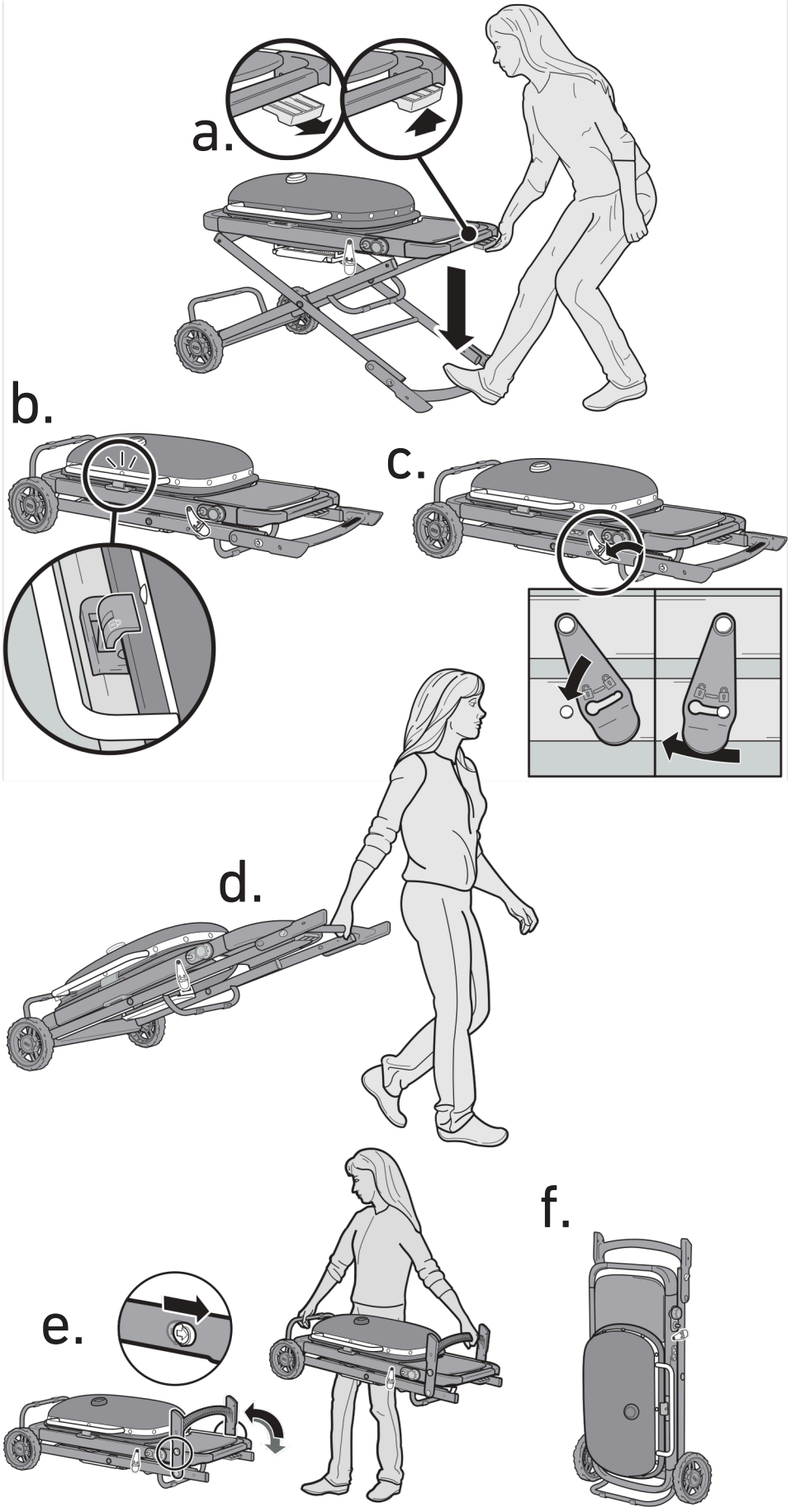

ОБЩИ ИНСТРУКЦИИ

Важна информация за LPG и газовите връзки
Какво представлява LPG?
Втечненият нефтен газ, наричан още LPG, LP газ, течен пропан или просто пропан-бутан, е запалим продукт на нефтена основа, използван като гориво за Вашето барбекю. При нормални температури и налягане, извън затворен съд, той е в газообразно състояние. Под умерено налягане в затворен съд, например газов патрон, LPG е в течно състояние. Когато налягането в съда се освободи, течността бързо се изпарява и се превръща в газ.
Указания за безопасна работа с газови патрони за еднократна употреба
При използване на LPG трябва да спазвате определени указания и мерки за безопасност. Прочетете внимателно следните инструкции, преди да използвате газовото барбекю.

- Не използвайте повредени, деформирани или ръждясали газови патрони.
- Дори когато газовият патрон изглежда празен, в него все още може да има газ. Транспортирайте и съхранявайте патрона, като вземете това предвид.
- Не изпускайте газовите патрони и не ги подлагайте на удари.
- Никога не съхранявайте и не транспортирайте газовия патрон на места, където температурата може да достигне 51°C (патронът ще стане прекалено горещ на допир). Например не оставяйте газовия патрон в автомобил в горещ ден.
- Газовите патрони трябва да се съхраняват на място, недостъпно за деца.
- Проверявайте за течове на газ при съединението между регулатора и газовия патрон при всяко повторно свързване. Например извършвайте проверка при всяко повторно монтиране на патрона.
- Зоната около газовия патрон трябва да бъде свободна от предмети и замърсявания.
- Не сменяйте газовия патрон в близост до източник на запалване.
- Винаги затваряйте вентила за регулиране на подаването на газ, преди да разкачите регулатора.

Какво представлява регулаторът?
Вашето газово барбекю е оборудвано с регулатор на налягането. Това е устройство, което контролира и поддържа постоянно налягане на газа при подаването му от газовия патрон.
Изисквания към регулатора и газовите връзки

- В Обединеното кралство барбекюто трябва да бъде оборудвано с регулатор, отговарящ на стандарт BS 3016, с номинално изходно налягане 37 mbar.
- Дължината на маркуча не трябва да надвишава 1,5 m.
- Не прегъвайте маркуча.
- Сменяйте гъвкавия маркуч, когато националните разпоредби го изискват.
- Частите, запечатани от производителя, не трябва да бъдат променяни от потребителя.

Всяка модификация на уреда може да бъде опасна.

Свързване на газовия патрон
Използвайте само газови патрони за еднократна употреба с бутан/пропан, с минимален капацитет 430 g и максимален капацитет 460 g. Газовият патрон трябва да бъде оборудван с вентил EN 417, както е показано на илюстрацията (A).
Преди да свържете газовия патрон, проверете дали уплътненията между уреда и патрона са на мястото си и са в добро състояние (B).
Разгънете барбекюто.
Уверете се, че регулаторът на горелката е в изключено положение, като го натиснете и завъртите по посока на часовниковата стрелка до положение (0).
Уверете се, че вентилът за регулиране на подаването на газ е затворен, като го завъртите по посока на часовниковата стрелка докрай.
Притиснете газовия патрон към регулатора и го завъртете по посока на часовниковата стрелка, докато се затегне (C).
Разкачване на газовия патрон
Всеки път, когато трябва да сгънете количката или когато газовият патрон е празен и трябва да бъде сменен, следвайте тези инструкции:
Уверете се, че регулаторът на горелката е в изключено положение, като го натиснете и завъртите по посока на часовниковата стрелка до положение (0).
Уверете се, че вентилът за регулиране на подаването на газ е затворен, като го завъртите по посока на часовниковата стрелка докрай.
Развийте газовия патрон от регулатора, като го завъртите обратно на часовниковата стрелка, и го отстранете от барбекюто.
Съхранение и/или транспортиране
Разкачете газовия патрон в следните случаи:
Газовият патрон е празен.
Барбекюто се транспортира.
Барбекюто се съхранява в гараж или друго затворено помещение.
Барбекюто не се използва.
Не съхранявайте разкачен газов патрон в сграда, гараж или друго затворено помещение.
Не съхранявайте и не транспортирайте разкачен газов патрон във вътрешността на барбекюто.
Ако барбекюто е било съхранявано или не е използвано за определен период от време, е важно да спазвате следните указания:
Преди употреба проверете газовото барбекю WEBER за течове на газ и запушвания в тръбата на горелката. (Вижте разделите „ПРОВЕРКА ЗА ТЕЧОВЕ НА ГАЗ“ и „ГОДИШНА ПОДДРЪЖКА“.)
Проверете дали зоните под корпуса на барбекюто и под изваждащата се тава за събиране на мазнина са свободни от замърсявания, които биха могли да възпрепятстват притока на въздух за горене или вентилацията.
Проверете също предпазната мрежа срещу паяци и насекоми за евентуални запушвания. (Вижте раздел „ГОДИШНА ПОДДРЪЖКА“.)

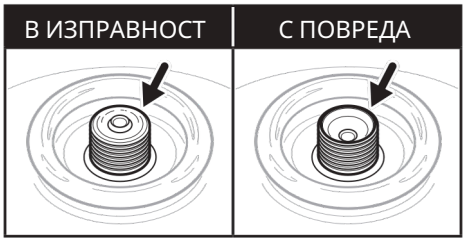

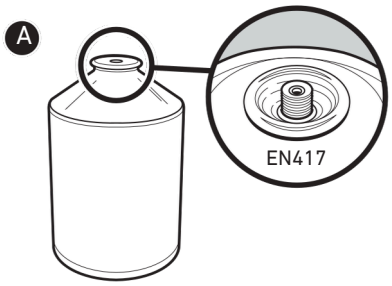

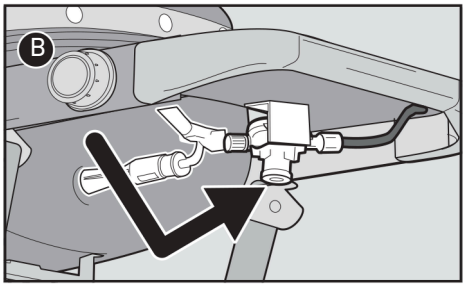

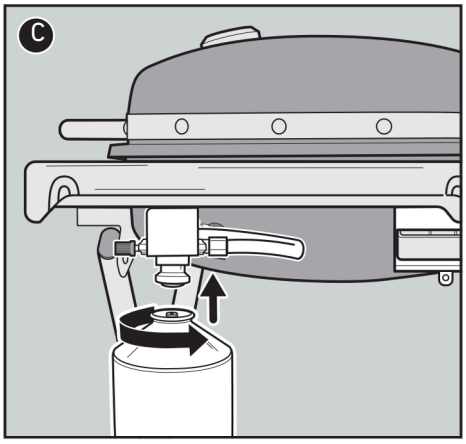

ВНИМАНИЕ: Използвайте само газови патрони WEBER Q Gas или други газови патрони, отговарящи на стандарт EN 417, с обозначение 80% бутан / 20% пропан.
ПРЕДУПРЕЖДЕНИЕ: Затягайте само на ръка. Прилагането на прекомерна сила може да повреди съединението на регулатора и вентила на газовия патрон. Това може да доведе до изтичане на газ или да възпрепятства подаването му.
Проверявайте уплътненията, преди да свържете нов газов патрон към уреда.
Не използвайте уреда, ако уплътненията са повредени или износени, ако има изтичане на газ, ако уредът е повреден или не функционира правилно.
Газовите патрони трябва да се сменят на добре проветриво място, за предпочитане на открито, далеч от други хора и от източници на запалване, като открит пламък, пилотни пламъци и електрически отоплителни уреди.

Какво представлява проверката за течове на газ?
След като газовият патрон е правилно монтиран, е необходимо да извършите проверка за течове на газ. Тази проверка е надежден начин да се уверите, че няма изтичане на газ след свързването на газовия патрон.
Газовата система на Вашето барбекю е оборудвана с фабрично монтирани съединения, които са старателно проверени за течове на газ, а горелките са тествани чрез запалване.
WEBER препоръчва да извършвате обстойна) проверка за течове на газ след сглобяването на барбекюто, както и всеки път, когато разкачвате и свързвате отново газово съединение.
Трябва да бъдат проверени следните съединения:

- Между газовия патрон и регулатора.
- Между регулатора и маркуча на регулатора.
- Между маркуча на регулатора и вентила.

Проверка за течове на газ
1. Уверете се, че регулаторът на горелката е в изключено положение, като го натиснете и завъртите по посока на часовниковата стрелка до положение (0) (A).
2. Отворете подаването на газ, като завъртите вентила за регулиране на подаването на газ обратно на часовниковата стрелка (B).
3. Навлажнете съединенията (C) с разтвор от сапун и вода, като използвате пулверизатор, четка или кърпа. Можете сами да приготвите разтвора, като смесите 20% течен сапун с 80% вода, или да закупите специален разтвор за проверка на течове от магазин за водопроводни материали.
4. Ако се появят мехурчета, има изтичане на газ:
a) Ако течът е при газовия патрон (D), отстранете патрона. НЕ ИЗПОЛЗВАЙТЕ БАРБЕКЮТО. Монтирайте друг газов патрон и проверете отново за течове с разтвор от сапун и вода. Ако течът продължава, отстранете газовия патрон. НЕ ИЗПОЛЗВАЙТЕ БАРБЕКЮТО. Свържете се с местния представител на отдела за обслужване на клиенти, като използвате информацията за контакт на нашия уебсайт.

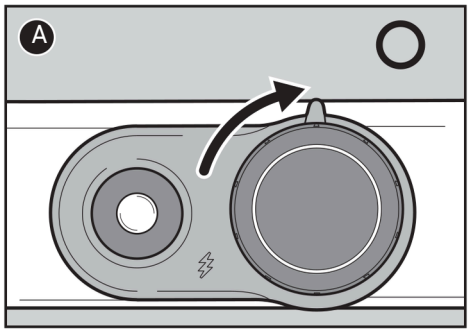

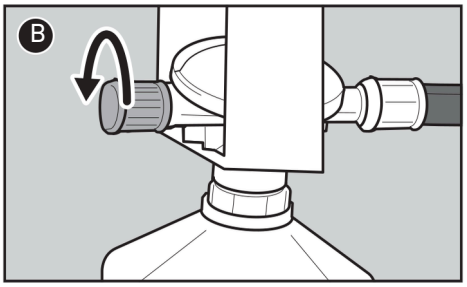

b) Ако течът е при регулатора (E) или вентила на горелката (F), спрете подаването на газ. НИКОГА НЕ СЕ ОПИТВАЙТЕ ДА ЗАТЯГАТЕ РЕГУЛАТОРА. НЕ ИЗПОЛЗВАЙТЕ БАРБЕКЮТО. Свържете се с местния представител на отдела за обслужване на клиенти, като използвате информацията за контакт на нашия уебсайт.
При наличие на теч се свържете с местния представител на отдела за обслужване на клиенти, като използвате информацията за контакт на нашия уебсайт.
5. Ако не се появят мехурчета, проверката за течове е приключила:
a) Изплакнете съединенията с вода.
ЗАБЕЛЕЖКА: Тъй като някои разтвори за проверка на течове, включително разтворът от сапун и вода, могат да имат леко корозивно действие, всички съединения трябва да бъдат изплакнати с вода след проверката за течове на газ.

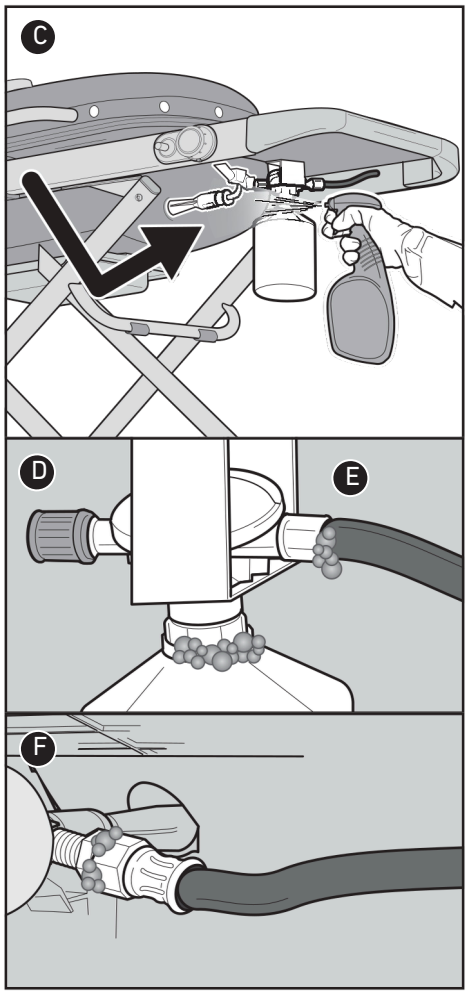

ОПАСНОСТ: Не използвайте открит пламък за проверка за течове на газ. Уверете се, че в близост няма искри или открит пламък, докато извършвате проверката.
ОПАСНОСТ: Изтичането на газ може да причини пожар или експлозия.
ОПАСНОСТ: Не използвайте барбекюто при наличие на теч на газ.
ОПАСНОСТ: Ако забележите, усетите миризма или чуете съскане на газ, изтичащ от бутилката с втечнен пропан:
Отдалечете се от газовата бутилка.
Не се опитвайте сами да отстраните проблема.
Обадете се на пожарната.
ПРЕДУПРЕЖДЕНИЕ: Опитите за свързване на други видове газови съдове могат да бъдат опасни.
ВАЖНО: Препоръчваме да сменяте комплекта на газовия маркуч на Вашето газово барбекю на всеки пет години. В някои държави може да има нормативни изисквания за смяна на газовия маркуч на по-кратки интервали. В такъв случай се прилагат изискванията на съответната държава.
За резервни комплекти на маркуча, регулатора и вентила се свържете с местния представител на отдела за обслужване на клиенти, като използвате информацията за контакт на нашия уебсайт.
Посетете www.weber.com.

Размер на дюзата на горелката и данни за разхода на газ

WEBER TRAVELER	РАЗМЕР НА ДЮЗАТА	ДАННИ ЗА РАЗХОДА НА ГАЗ
	Основна горелка 1,01 mm	4,25 kW Бутан 3,80 kW Пропан 304,0 g/h Бутан 267,1 g/h Пропан

УПОТРЕБА

Преди първата употреба на барбекюто

Първоначално обгаряне

Преди първото готвене загрейте барбекюто на максимална мощност при затворен капак за най-малко 20 минути.

При всяка употреба на барбекюто

Поддръжка преди всяко готвене

Поддръжката преди всяко готвене включва следните лесни, но важни стъпки, които винаги трябва да изпълнявате, преди да използвате барбекюто.

Проверка за натрупана мазнина

Вашето барбекю е оборудвано със система за отвеждане на мазнината, която насочва мазнината от храната към контейнер за еднократна употреба. По време на готвене мазнината се стича в изваждащата се тава за събиране на мазнина и попада в поставената в нея тава за еднократна употреба. Тази система трябва да се почиства при всяка употреба на барбекюто, за да се предотврати запалването на мазнината.
Уверете се, че барбекюто е изключено и охладено.
Извадете тавата за събиране на мазнина, като я издърпате напред (A).
Проверете дали в тавата за еднократна употреба има прекомерно количество натрупана мазнина. При необходимост изхвърлете тавата за еднократна употреба и я заменете с нова.
Монтирайте отново всички компоненти.

Проверка на маркуча

Необходимо е редовно да проверявате състоянието на маркуча.
Уверете се, че барбекюто е изключено и охладено.
Проверете маркуча за признаци на напукване, протриване или разрези (B). Ако установите, че маркучът е повреден по какъвто и да е начин, не използвайте барбекюто.

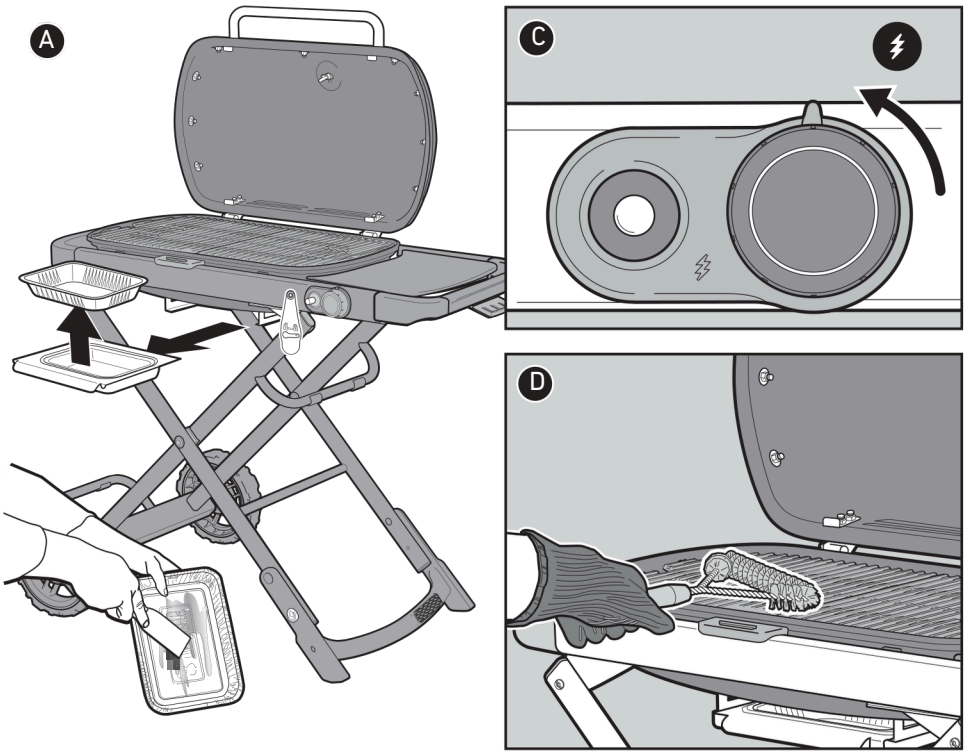

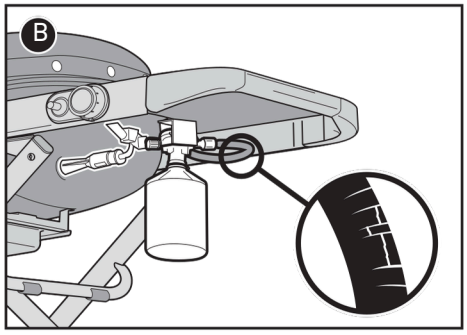

Предварително загряване на барбекюто

Предварителното загряване на барбекюто е от съществено значение за постигането на добри резултати при готвене. То предотвратява залепването на храната по скарите и ги нагрява достатъчно за правилното запечатване на храната. Освен това спомага за изгарянето на остатъците от предишното готвене.
Отворете капака на барбекюто.
Запалете барбекюто съгласно инструкциите за запалване в настоящото Ръководство на потребителя.
Затворете капака.
Загрейте предварително барбекюто, като настроите всички горелки в положение за запалване/максимална мощност за 10–15 минути или докато термометърът покаже 260°C (C).

Почистване на скарите за готвене

След предварителното загряване остатъците от храна и замърсяванията от предишната употреба се отстраняват по-лесно. Почистените скари предотвратяват залепването на храната при следващото готвене.
1. Почистете скарите с четка за барбекю с телчета от неръждаема стомана непосредствено след предварителното загряване (D).

Запалване на барбекюто чрез системата за запалване

Системата за запалване запалва горелката чрез искра, генерирана от запалителния електрод. Искрата се създава при натискане на бутона за запалване, при което ще чуете характерно щракване. След приключване на предварителното загряване на максимална мощност можете да настроите регулатора на горелката на желаната степен за готвене.

Отворете капака на барбекюто (A).

Уверете се, че регулаторът на горелката е в изключено положение (0), като го натиснете и завъртите по посока на часовниковата стрелка (B).

Отворете подаването на газ, като завъртите вентила за регулиране на подаването на газ обратно на часовниковата стрелка (C).

Натиснете регулатора на горелката и го завъртете обратно на часовниковата стрелка до положение за запалване/ максимална мощност (D).

Натиснете червения бутон за запалване няколко пъти, така че при всяко натискане да чуете щракване (E).

Проверете дали горелката е запалена, като погледнете през скарите за готвене. Трябва да видите пламък.

Ако горелката не се запали, завъртете регулатора на горелката до изключено положение (0) и изчакайте 5 минути, за да се разсее натрупаният газ, преди да опитате да запалите горелката отново.

Ако горелката не се запали чрез системата за запалване, вижте раздел „ОТСТРАНЯВАНЕ НА ПРОБЛЕМИ“. Там ще намерите инструкции за запалване на барбекюто с кибрит, които ще Ви помогнат да установите точната причина за проблема.

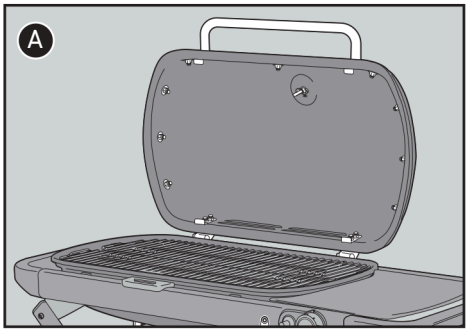

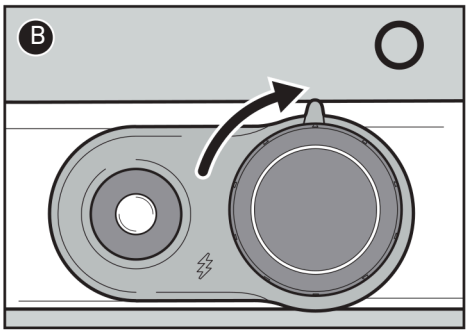

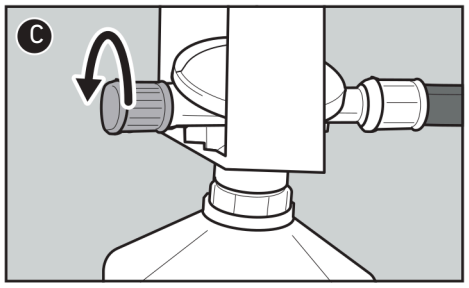

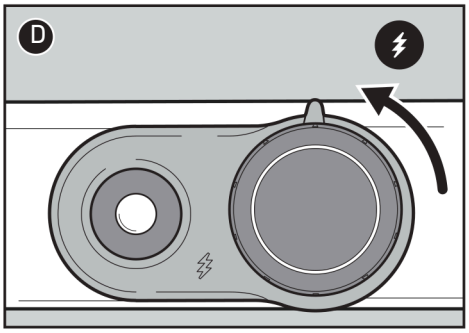

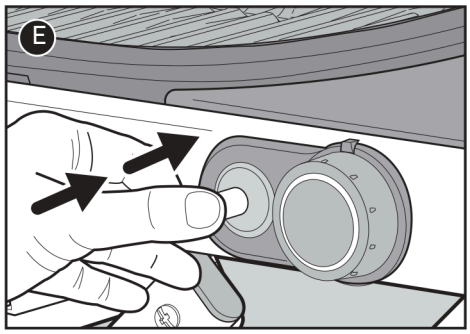

Изключване на горелката

1. Натиснете регулатора на горелката и го завъртете по посока на часовниковата стрелка докрай, до изключено положение (0).

ПРЕДУПРЕЖДЕНИЕ: Капакът трябва да бъде отворен по време на запалването.

ПРЕДУПРЕЖДЕНИЕ: Не се навеждайте над отвореното барбекю по време на запалване или готвене.

ПРЕДУПРЕЖДЕНИЕ: Ако горелката не се запали в рамките на 5 секунди, завъртете регулатора на горелката до изключено положение. Изчакайте 5 минути, за да се разсее натрупаният газ, след което повторете процедурата по запалване.

ПОДДРЪЖКА

Почистване и поддръжка

Почистване на вътрешността на барбекюто

С течение на времето ефективността на Вашето барбекю може да намалее, ако то не се поддържа правилно. Ниските температури, неравномерното разпределение на топлината и залепването на храната по скарите за готвене са признаци, че барбекюто се нуждае от почистване и поддръжка.

Препоръчва се основно почистване, когато барбекюто предстои да бъде сгънато и прибрано за съхранение във вертикално положение, или поне два пъти годишно. При редовна употреба може да се наложи почистване на всеки три месеца. След като барбекюто бъде изключено и охладено, започнете да почиствате вътрешността му отгоре надолу.

Почистване на капака

От време на време може да забележите люспи, наподобяващи боя, по вътрешната страна на капака. По време на употреба изпаренията от мазнината и дима постепенно се превръщат във въглеродни отлагания по вътрешната страна на капака. С течение на времето тези отлагания се отлепват и изглеждат като люща се боя. Те не са токсични, но могат да попаднат върху храната, ако не почиствате капака редовно.

1. Отстранете въглеродните отлагания от мазнина по вътрешната страна на капака с четка за барбекю с телчета от неръждаема стомана (A). За да намалите натрупването на нови отлагания, можете да избърсвате вътрешната страна на капака с хартиена кърпа след всяко готвене, докато барбекюто е все още топло (но не горещо).

Почистване на скарите за готвене

Ако почиствате скарите за готвене съгласно препоръките, натрупаните по тях остатъци трябва да бъдат минимални.

Докато скарите са монтирани, отстранете остатъците от тях с четка за барбекю с телчета от неръждаема стомана (B).

Извадете скарите и ги оставете настрана.

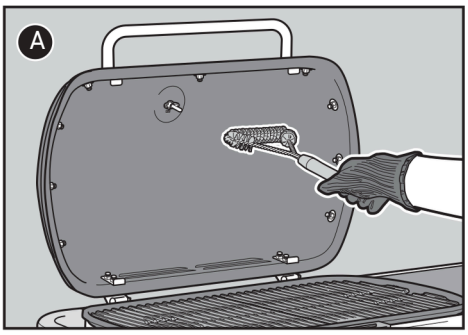

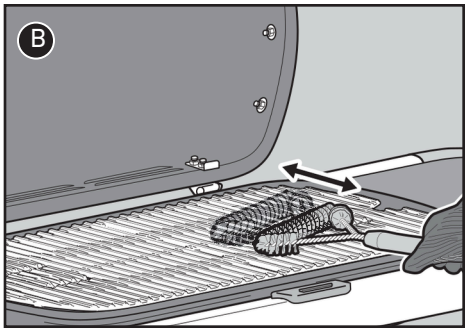

Почистване на горелката

Две зони на горелката са от ключово значение за оптималната ѝ работа: отворите на горелката (малките отвори по цялата ѝ дължина) и предпазните мрежи срещу паяци и насекоми в краищата на горелката. Поддържането на тези зони чисти е от съществено значение за безопасната работа на барбекюто.

Почистване на отворите на горелката

Използвайте чиста четка за барбекю с телчета от неръждаема стомана, за да почистите външната повърхност на горелката, като движите четката напречно на отворите (C). Не четкайте по дължината на тръбата, тъй като по този начин само ще преместите замърсяванията от един отвор в друг.

При почистване на горелката внимавайте да не повредите запалителния електрод, като почиствате внимателно около него.

Почистване на предпазните мрежи срещу паяци и насекоми

Намерете края на горелката зад контролния панел, където тя се свързва с газовия вентил (D).

Почистете предпазната мрежа срещу паяци и насекоми на горелката с четка с мек косъм (E).

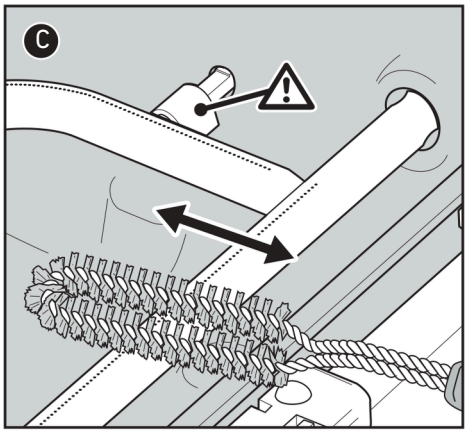

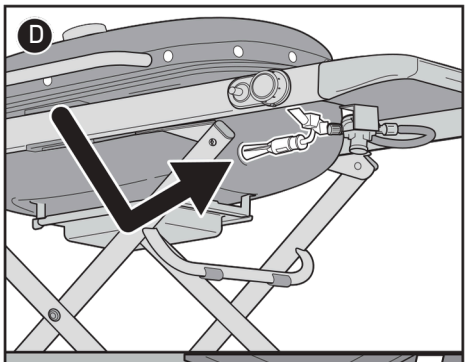

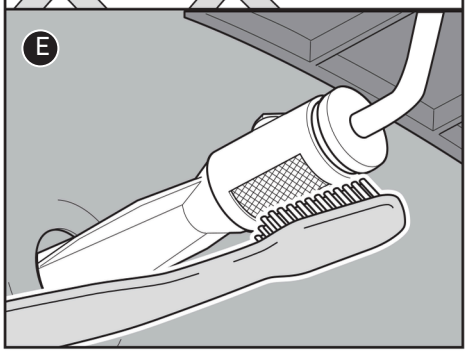

Почистване на корпуса на барбекюто

Проверете вътрешността на корпуса на барбекюто за натрупана мазнина или остатъци от храна. Прекомерното им натрупване може да предизвика пожар.
1. Използвайте пластмасова стъргалка, за да отстраните замърсяванията от стените и дъното на барбекюто, като ги насочите към отвора в долната част на корпуса (F). През този отвор замърсяванията попадат в изваждащата се тава за събиране на мазнина.

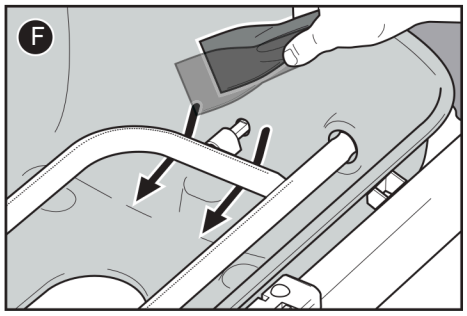

Почистване на системата за отвеждане на мазнината
Системата за отвеждане на мазнината се състои от изваждаща се тава за събиране на мазнина и тава за еднократна употреба (G). Тези компоненти са проектирани така, че да могат лесно да се изваждат, почистват и подменят – важна стъпка при всяка подготовка на барбекюто за употреба.
Инструкции за проверка на системата за отвеждане на мазнината ще намерите в раздел „ПОДДРЪЖКА ПРЕДИ ВСЯКО ГОТВЕНЕ".

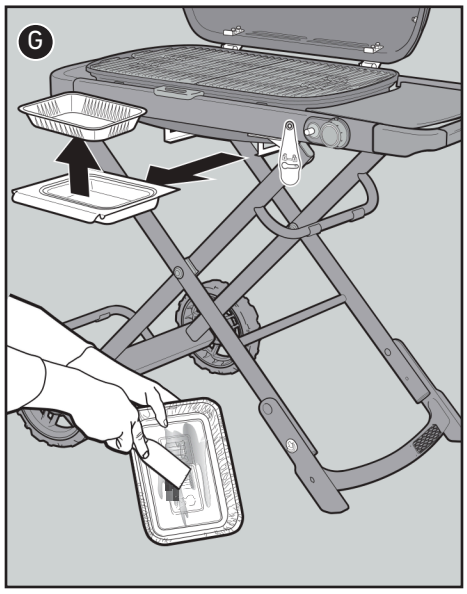

Почистване на външните повърхности на барбекюто
Външните повърхности на Вашето барбекю могат да включват неръждаема стомана, повърхности с порцеланово-емайлирано покритие и пластмасови компоненти. WEBER препоръчва следните методи за почистване в зависимост от вида на повърхността.

Почистване на повърхности от неръждаема стомана
Почиствайте неръждаемата стомана с нетоксичен, неабразивен почистващ или полиращ препарат за неръждаема стомана, предназначен за барбекюта и продукти за употреба на открито. Използвайте микрофибърна кърпа и почиствайте по посока на структурата на неръждаемата стомана. Не използвайте хартиени кърпи.
ЗАБЕЛЕЖКА: Не рискувайте да надраскате неръждаемата стомана, като използвате абразивни пасти. Пастите не почистват и не полират повърхността, а променят цвета на метала, като отстраняват повърхностния защитен слой от хромов оксид.

Почистване на боядисани повърхности, повърхности с порцеланово-емайлирано покритие и пластмасови компоненти
Почиствайте боядисаните повърхности, повърхностите с порцеланово-емайлирано покритие и пластмасовите компоненти с топла сапунена вода и хартиени кърпи или мека кърпа. След почистване изплакнете повърхностите и ги подсушете старателно.

Почистване на външните повърхности на барбекюто при специфични условия на околната среда
Ако Вашето барбекю е изложено на особено неблагоприятни условия на околната среда, е необходимо да почиствате външните му повърхности по-често. Киселинните дъждове, химикалите в плувните басейни и солената вода могат да предизвикат появата на повърхностна ръжда.
Почиствайте външните повърхности на барбекюто с топла сапунена вода, след което ги изплакнете и подсушете старателно. Освен това можете веднъж седмично да използвате почистващ препарат за неръждаема стомана, за да предотвратите появата на повърхностна ръжда.



ОТСТРАНЯВАНЕ НА ПРОБЛЕМИ

БАРБЕКЮТО НЕ СЕ ЗАПАЛВА

ПРИЧИНА	РЕШЕНИЕ
Проблем с подаването на газ.	• Ако барбекюто не се запалва, първо проверете дали има газ, който постъпва към горелките.
Проблем със системата за запалване.	• Ако барбекюто все още не се запалва, следвайте инструкциите по-долу за „Проверка на компонентите на системата за запалване".

Проверка на подаването на газ към горелката чрез запалване с кибрит

1. Отворете капака на барбекюто.
2. Уверете се, че регулаторът на горелката е в изключено положение (O), като го натиснете и завъртите по посока на часовниковата стрелка.
3. Отворете подаването на газ, като завъртите вентила за регулиране на подаването на газ обратно на часовниковата стрелка.
4. Запалете кибритена клечка и поставете пламъка под отвора за запалване с кибрит (A).
5. Докато държите запалената кибритена клечка, натиснете регулатора на горелката и го завъртете обратно на часовниковата стрелка до положение за запалване/ максимална мощност.
6. Проверете дали горелката е запалена, като погледнете през скарите за готвене.
7. Ако горелката не се запали в рамките на 4 секунди, завъртете регулатора на горелката до изключено положение (O) и изчакайте 5 минути, за да се разсее натрупаният газ, преди да опитате да запалите горелката отново. Ако повторните опити са неуспешни, следвайте инструкциите за отстраняване на проблеми с подаването на газ на следващата страница.
8. Ако горелката се запали, проблемът е в системата за запалване. Следвайте инструкциите в раздел „Проверка на компонентите на системата за запалване".

Проверка на компонентите на системата за запалване

При натискане на бутона за запалване трябва да чуете щракване. Проверете проводниците, за да се уверите, че запалителната система генерира искра.

Проверка на проводниците

1. Проверете дали белият и черният проводник на системата за запалване са правилно свързани към клемите на бутона за запалване, разположен зад контролния панел (B).
2. Проверете дали бутонът за запалване се натиска, щраква и се връща в първоначалното си положение.

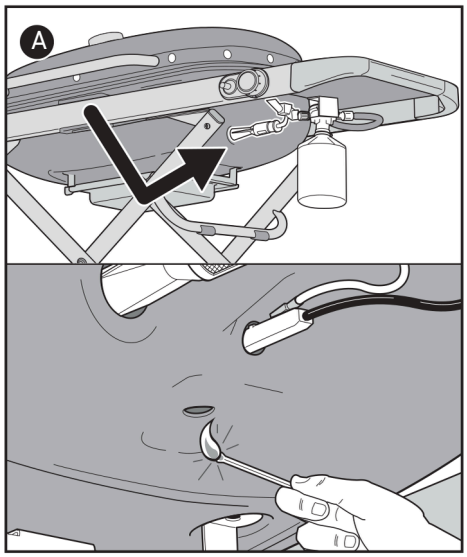

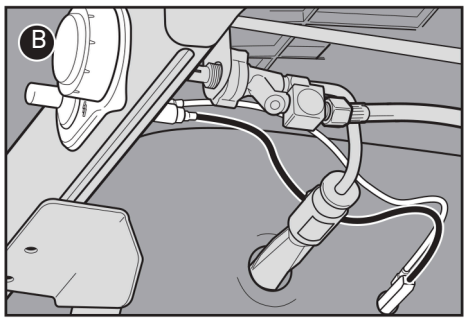

РЕЗЕРВНИ ЧАСТИ

За да закупите резервни части, свържете се с официалния представител на WEBER или посетете weber.com.

ПОДАВАНЕ НА ГАЗ

ПРОБЛЕМ

- Барбекюто не достига желаната температура или нагрява неравномерно.
- Горелката не се запалва.
- Пламъкът е слаб, когато горелката е на висока степен.
- Пламъкът не обхваща цялата дължина на горелката.
- Пламъкът на горелката е нестабилен.

ПРИЧИНА	РЕШЕНИЕ
Газовата бутилка (пропан-бутан) е почти празна или изчерпана.	Сменете газовата бутилка (пропан-бутан).
Отворите на горелката са замърсени.	Почистете отворите на горелката. Вижте раздел „Почистване на отворите на горелката“.

ПРОБЛЕМ

- Усеща се мирис на газ заедно с жълти, слабоинтензивни пламъци от горелката.

ПРИЧИНА	РЕШЕНИЕ
Предпазните мрежи срещу паяци и насекоми на горелката са запушени.	Почистете предпазните мрежи срещу паяци и насекоми. Вижте раздел „Почистване на предпазните мрежи“ в раздела „Почистване и поддръжка“. Също така вижте илюстрациите и информацията в този раздел за правилния вид на пламъка и предпазните мрежи.

ПРОБЛЕМ

- Усеща се мирис на газ и/или се чува леко съскащ звук.

ПРИЧИНА	РЕШЕНИЕ
Връзката между регулатора и газовата бутилка (пропан-бутан) може да не е напълно затегната.	Изгасете всички открити пламъци. Отстранете и монтирайте отново газовата бутилка. Вижте раздел „Монтиране на газовата бутилка“ в Ръководството на потребителя.
Съединителят на регулатора с газовата бутилка (пропан-бутан) може да е повреден.	Изгасете всички открити пламъци. Отстранете газовата бутилка. НЕ ИЗПОЛЗВАЙТЕ БАРБЕКЮТО. Свържете се с представител на отдела за обслужване на клиенти във Вашия регион, като използвате информацията за контакт на нашия уебсайт.

НАТРУПВАНЕ НА МАЗНИНА В БАРБЕКЮТО (лющене на покритието и внезапно възпламеняване)

ПРОБЛЕМ

- Изглежда, че върху капака има лющеща се боя.

ПРИЧИНА	РЕШЕНИЕ
Люспите, които наблюдавате, са резултат от натрупани изпарения при готвене, превърнали се във въглеродни отлагания.	Това се случва с времето при нормална употреба на Вашето барбекю и не е дефект. Почистете капака. Вижте раздел „Почистване и поддръжка“.

ПРОБЛЕМ

- Появяват се пламъци при използване на барбекюто или при предварително загряване.

ПРИЧИНА	РЕШЕНИЕ
Остатъци от храна от предишно готвене.	Винаги предварително загрявайте барбекюто на най-високата степен за 10–15 минути.
Вътрешността на барбекюто трябва да се почисти щателно.	Следвайте стъпките в раздел „Почистване и поддръжка“, за да почистите вътрешността на барбекюто отгоре надолу.

ПРЕДУПРЕЖДЕНИЕ: Не се опитвайте да ремонтирате компонентите за подаване и изгаряне на газ, компонентите на системата за запалване или конструктивните елементи на барбекюто, без предварително да се свържете с отдела за обслужване на клиенти на Weber-Stephen Products LLC.
ВНИМАНИЕ: Отворите на тръбите на горелките трябва да бъдат правилно позиционирани върху дюзите на газовите вентили.

Правилен вид на пламъка на горелката

Горелката на Вашето барбекю е фабрично настроена за правилното съотношение на въздуха и газа. При правилна работа на горелката пламъкът има характерен вид. Върховете му понякога могат да проблясват в жълто (A), като надолу цветът преминава от светлосиньо (B) към тъмносиньо (C).

ПРЕДУПРЕЖДЕНИЕ: Запушените и замърсени отвори на горелката могат да ограничат подаването на газ и да предизвикат пожар (D) в областта на газовите вентили и около тях, причинявайки сериозни повреди на барбекюто.



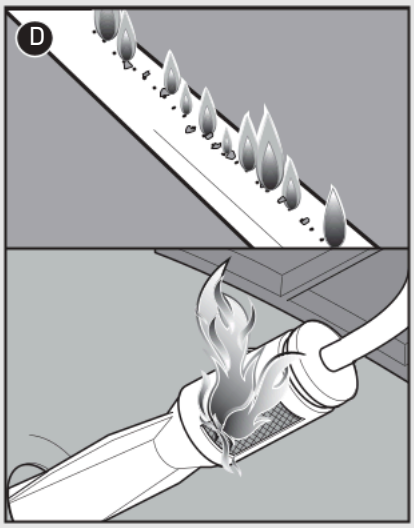

Предпазни мрежи срещу паяци и насекоми

Отворите за подаване на въздух за горене към горелките (E) са оборудвани с предпазни мрежи от неръждаема стомана, които предотвратяват образуването на паяжини и гнезда на насекоми във вътрешността на горелките.
По външната страна на предпазните мрежи могат да се натрупат прах и замърсявания, които да възпрепятстват притока на кислород към горелките.

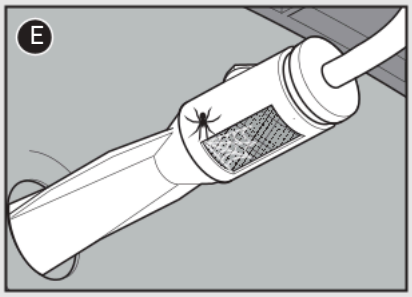

ПОЛЕЗНИ СЪВЕТИ ЗА ГОТВЕНЕ НА БАРБЕКЮ

Загрявайте предварително при всяко готвене.

Ако решетките за готвене не са достатъчно нагорещени, храната може да залепне и да няма апетитни следи от запичане. Дори ако рецептата изисква средна или ниска температура, винаги загрявайте барбекюто на най-високата степен, затворете капака и го оставете така за около 10 минути или докато термометърът на капака достигне 260 °C.

Не печете върху замърсени решетки.

Поставянето на храна върху решетки, които не са почистени след предишно готвене, може да доведе до залепване на храната за остатъци от изгоряла храна и да я развали. За най-добри резултати почиствайте решетките след всяко готвене. За днешната вечеря се уверете, че решетките са предварително загряти, и използвайте четка за барбекю с косъм от неръждаема стомана, за да бъдат чисти, гладки и в добро състояние.

Бъдете подготвени.

Преди да запалите барбекюто, уверете се, че всичко необходимо е подръка. За да не забравите важни принадлежности за барбекю, подгответе уредите си за грил, овкусителите, сосовете и подносите за сервиране на храната още преди готвенето. Ако се наложи да се връщате и да търсите нещо, това може да доведе до изгаряне на храната. Френският готвач често използва израза „mise en place“ (подготовка на мястото), което означава „бъди подготвен“.

Оставяйте си достатъчно пространство.

Прекомерното количество храна върху решетките ограничава гъвкавостта ви. Оставяйте поне една четвърт от площта на решетките свободна, за да можете лесно да местите храната. Понякога готвенето на барбекю означава и вземане на бързи решения – например преместване на храната от една зона в друга. Затова си осигурете достатъчно място за маневриране.

Не надничайте често.

Капакът на Вашето барбекю е предназначен за повече от просто задържане на дъжда. Той предотвратява загубата на топлина, задържа правилната температура и не позволява твърде много въздух да стига до храната. Когато капакът е затворен, температурата в барбекюто е по-висока, решетките се нагряват повече и внезапните възпламенявания са по-редки. Затова дръжте капака затворен по време на готвене!

Обръщайте храната само веднъж.

Какво е по-добро от сочен стек с дълбока коричка и апетитни следи от запичане? Ключът е да оставите храната на мястото си. Понякога изкушението да обръщаме храната по-често е голямо, особено когато става въпрос за месо или риба. В повечето случаи храната трябва да се обръща само веднъж. Ако я обръщате твърде често, вероятно тя също ще се готви по-бавно, тъй като всяко повдигане на капака води до загуба на топлина и до проблеми с готвенето. Затова се въздържайте и се доверете на барбекюто.

Знайте кога да укротите пламъка.

При готвене на барбекю понякога най-важното е да знаете кога да спрете. Най-надеждният начин да проверите готовността на храната е да използвате термометър с моментно отчитане. Този малък уред ще Ви помогне да определите точния момент, в който храната е готова за сваляне от барбекюто.

Не се страхувайте да експериментирате.

Още от 50-те години на миналия век готвенето на барбекю има едно основно правило – и само едно: никакви правила! Съвременният любител на барбекю не се нуждае от кухня, за да създава кулинарни шедьоври. Използвайте барбекюто си за приготвяне на гарнитури, допълнителни ястия и дори десерти. Регистрирайте барбекюто си, за да получавате специално съдържание, което ще Ви вдъхнови да опитате нови рецепти и идеи за барбекю.



РЪКАВИЦИ ЗА БАРБЕКЮ

Когато се съмнявате, използвайте ръкавици за барбекю. Качествените ръкавици са топлоизолиращи и предпазват както ръцете, така и предмишниците.



ТАЙМЕР

Избегнете разочарованието от прегоряла вечеря, като просто използвате таймер. Не е необходим нищо сложно – нужен е само един надежден и лесен за употреба таймер.

РЕЗЕРВНИ ЧАСТИ

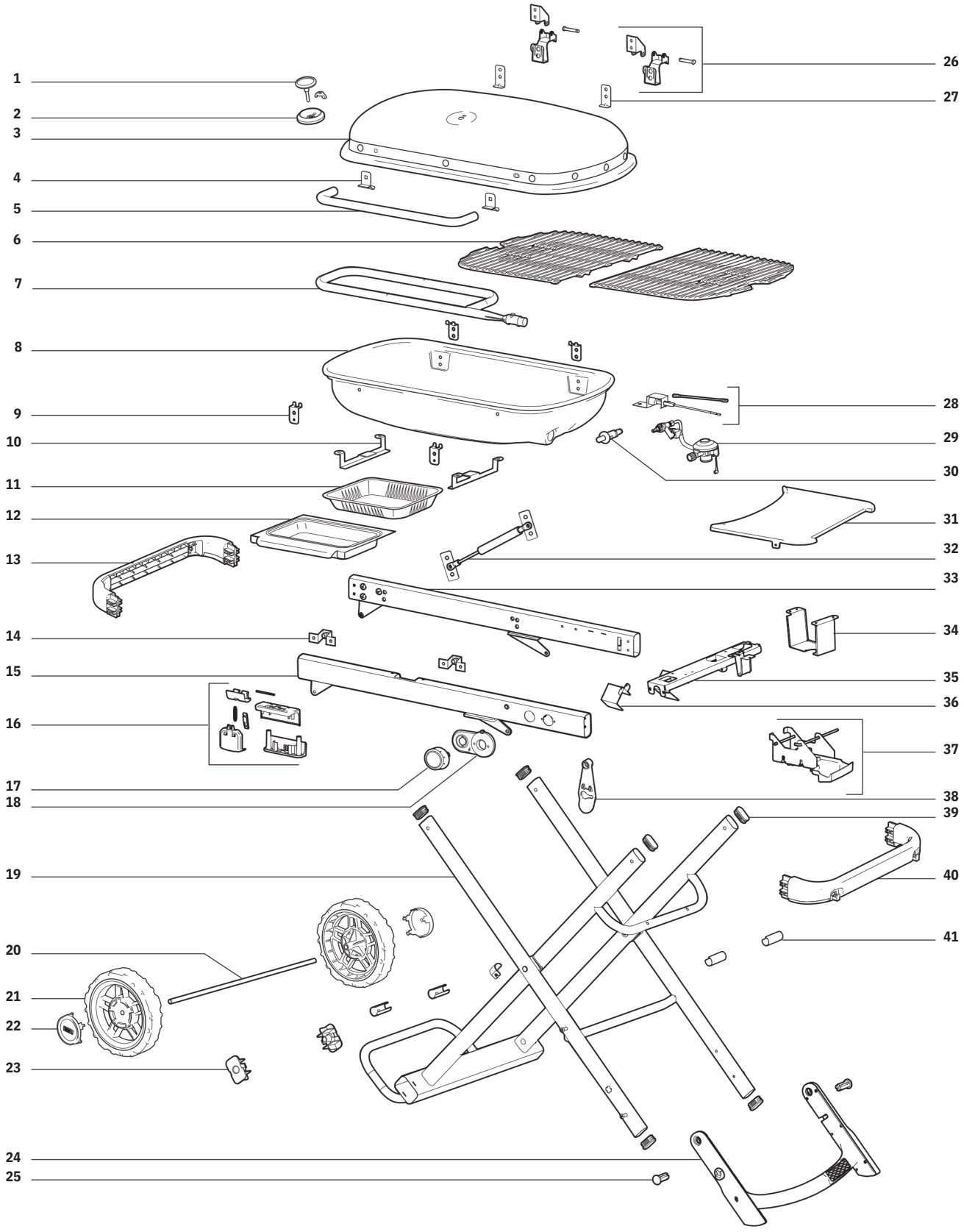

Производител:
Weber-StephenProductsLLC
1415 S. Roselle Road
Palatine, IL 60067-6266
САЩ

Изключителен вносител за България:
Rossima EOOD
60 Viso Str.
1151 Sofia, Bulgaria
(+359) 2 971 7188

Запишете серийния номер на вашето барбекю в горното поле за бъдещи справки. Серийният номер се намира върху табелката с данни, разположена на дясната опора на рамката на барбекюто.

СВЪРЖЕТЕ СЕ С ОТДЕЛА ЗА ОБСЛУЖВАНЕ НА КЛИЕНТИ

Weber-Stephen Products LLC декларира, че посоченият тип радиооборудване е в съответствие с Директива 2014/53/EU и другите приложими нормативни изисквания.
Пълният текст на ЕС декларацията за съответствие е достъпен на следния интернет адрес:
https://www.weber.com/declarations-of-conformity/

STORE
SOFIA

1186 София, България
ул. "СТАР ЛОЗЕНСКИ ПЪТ" 5
+359 88 510 4419
www.weberstoresofia.bg
info@bbqzona.bg

ВЪПРОСИ?

Ако имате въпроси относно монтажа, характеристиките или поддръжката на Вашето барбекю или ако се нуждаете от резервни части, свържете се с отдела за обслужване на клиенти на Weber.

За въпроси на територията на Република България можете да се свържете с екипа на Weber Store Sofia.

Серийният номер и моделът на Вашето барбекю са посочени на корицата на това Ръководство на потребителя и са необходими при запитвания.

AUSTRIA
Weber-Stephen Österreich GmbH
+43 (0)7 242 89 0135 service-at@weber.com

BELGIUM
Weber-Stephen Products Belgium Sprl
+32 15 28 30 99
service-be@weber.com

CHILE
Weber-Stephen Chile SpA.
+01 56 2-3224-3936

CZECH REPUBLIC
Weber-StephenCZ& SK spol. s r.o.
+420 228 882 385
service-cz@weber.com

DENMARK
Weber-Stephen Nordic ApS
+45 99 36 30 10
service-dk@weber.com

FRANCE
Weber-Stephen France SAS
+33 0810 19 32 37
service-fr@weber.com

GERMANY
Weber-Stephen Deutschland GmbH
+49 (0) 30 219 0710
service-de@weber.com

ICELAND
Jarn & Gler Wholesale EHF
+354 58 58 900

INDIA
Weber-Stephen Grill Products India Pvt. Ltd.
080 42406666
customercare@weberindia.com

ITALY
Weber-Stephen Products Italia Srl
+39 0444 130120
service-it@weber.com

NETHERLANDS
Weber-Stephen Holland B.V.
+31 (0) 513 4 333 22
service-nl@weber.com

POLAND
Weber-Stephen Polska Sp. z o.o.
+48 22 392 04 69
info-pl@weberstephen.com

RUSSIA
Weber-Stephen Vostok LLC
+7 495 956 63 21
info.ru@weberstephen.com

SOUTH AFRICA
Weber-StephenProducts (South Africa) Pty Ltd.
+27 11 454 2369
info@weber.co.za

SPAIN
Weber-Stephen Ibérica SRL
+34 935 844 055
service-es@weber.com

SWITZERLAND
Weber-StephenSchweiz GmbH
+41 52 24402 50
service-ch@weber.com

UNITED ARAB EMIRATES
Weber-StephenDeutschland GmbH, Dubai Branch
+971 4 454 1626
info@weberstephen.ae

UNITED KINGDOM
Weber-Stephen Products (UK) Ltd.
+44 (0)203 630 1500
Customerserviceuk@weberstephen.com

USA
Weber-Stephen Products LLC
847 934 5700
support@weberstephen.com

За Република Ирландия:
Weber-Stephen Products (U.K.) Limited
За държави от Източна Европа, като Румъния, Словения, Хърватия и Гърция:
Weber-Stephen Deutschland GmbH
За балтийските държави:
Weber-Stephen Nordic ApS

© 2025 Проектиран и разработен от Weber-Stephen Products LLC, 1415 S. Roselle Road, Palatine, Illinois 60067, САЩ.

weber.com